ZANOTTI Spa
Via M.L. King, 30
46020 - Pegognaga (MN) - ITALY
Tel. +39 0376 5551
Fax +39 0376 536554
info@zanotti.com

Scheda tecnica

Listino 1.35

Serie:

RDV102021F

Descrizione:

Unità condensante per cella frigorifera

Dati generali

Descrizione	U.M.	Valore
Temperatura di esercizio	°C	+20 ÷ +10
Range RH%	%	60-80
Ventilatori		1 tipo
Alimentazione	Volt-Ph-Hz	230/1~/50
Assorbimento nominale	kW*	1,46
Assorbimento nominale	Amp*	7,30
Intervento sicurezza	Amp	15,6
Corrente max	Amp	8,0
Refrigerante		R404A
Carica di refrigerante	Kg	36
Carica di olio	Kg	13

Scambiatore

Ventilatori		1 tipo
Potenza ventilatori	kW	0,37

Scambiatore

Portata d'aria	m³/h	600

Dati sonori

Portata d'aria	m³/h	400
Pressione sonora a 2 metri	m**	4

Capacità vasca di raccolta condensa	lt	1,6
PED Category		1

Dati elettrici

Potenza assorbita nominale	Watt	1000
Potenza assorbita	Watt	900
Carica di gas	m³	45

È Dati riferiti a: 0 bar assoluti di pressione di aspirazione (é 021F)
È Dati riferiti a: 0 bar assoluti di pressione di aspirazione (é 022F)
* Dati riferiti a temperatura ambiente: +10 ÷ +30ÁC
** Pressione sonora a 2 metri dal centro del condensatore. Dati riferiti a temperatura ambiente +10 ÷ +30ÁC
Ä Dati riferiti a: 0 bar assoluti di pressione di aspirazione.

Dimensioni - Dimensions - Dimensions
Abmessungen - Dimensiones

RDV1

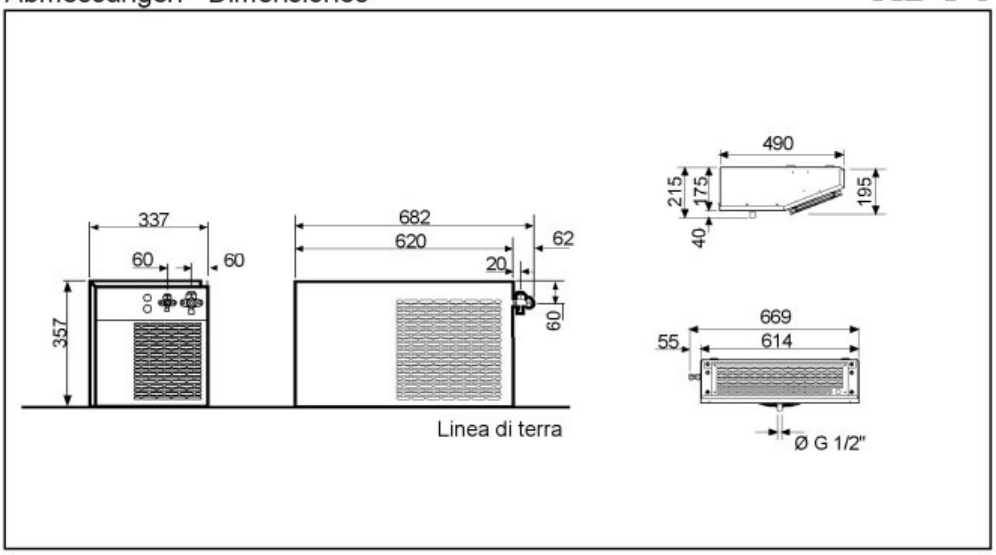

Schema di montaggio - Mounting scheme - Schema de montage
Montageschema - Esquema de montaje

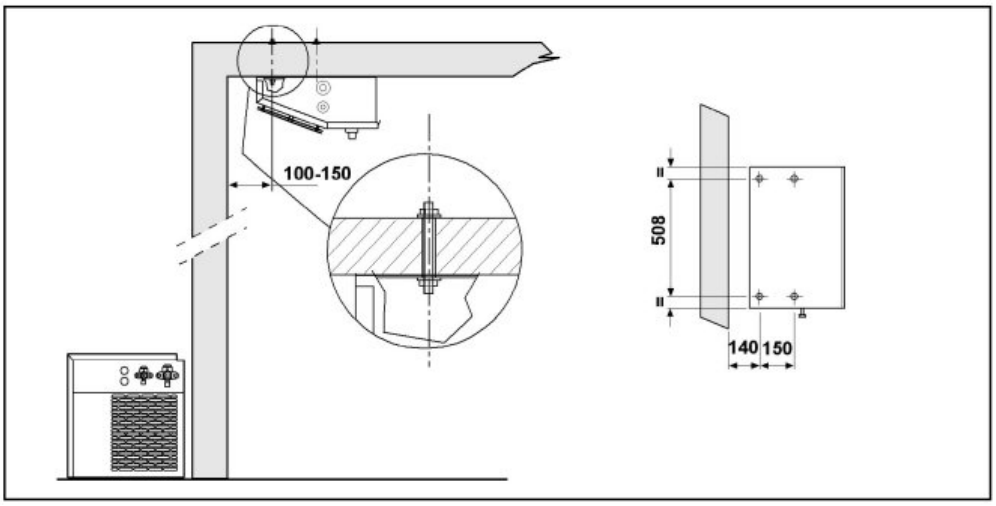

* Raccomandazioni in sede di installazione e per il controllo fornite sul manuale di installazione
* To be advised at time of order for factory installation and operating instructions
* Recommandations au moments d'installations et pour le contrôle fournis sur le manuel d'installation
* Empfehlungen für die Installationsphase und zur Kontrolle, die im Handbuch zur Installation enthalten sind
* Por cuanto respecta a recomendaciones de instalaciòn y control ver manual de instalaciòn

Massa e misure imballi - Packing mass and dimensions - Masse et dimensions emballages
Verpackungsmasse und-abmessungen - Masa y medidas del embalaje

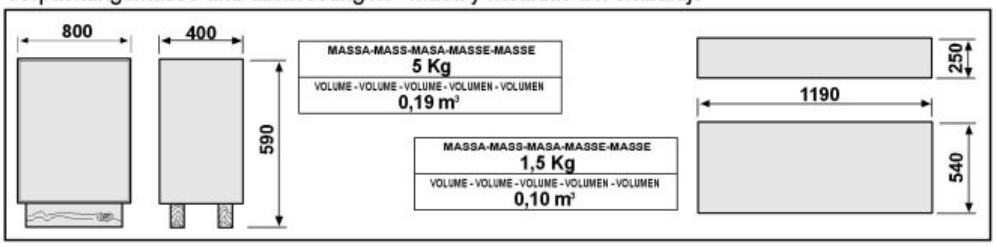

ZANOTTI S.p.A.